Г60/92

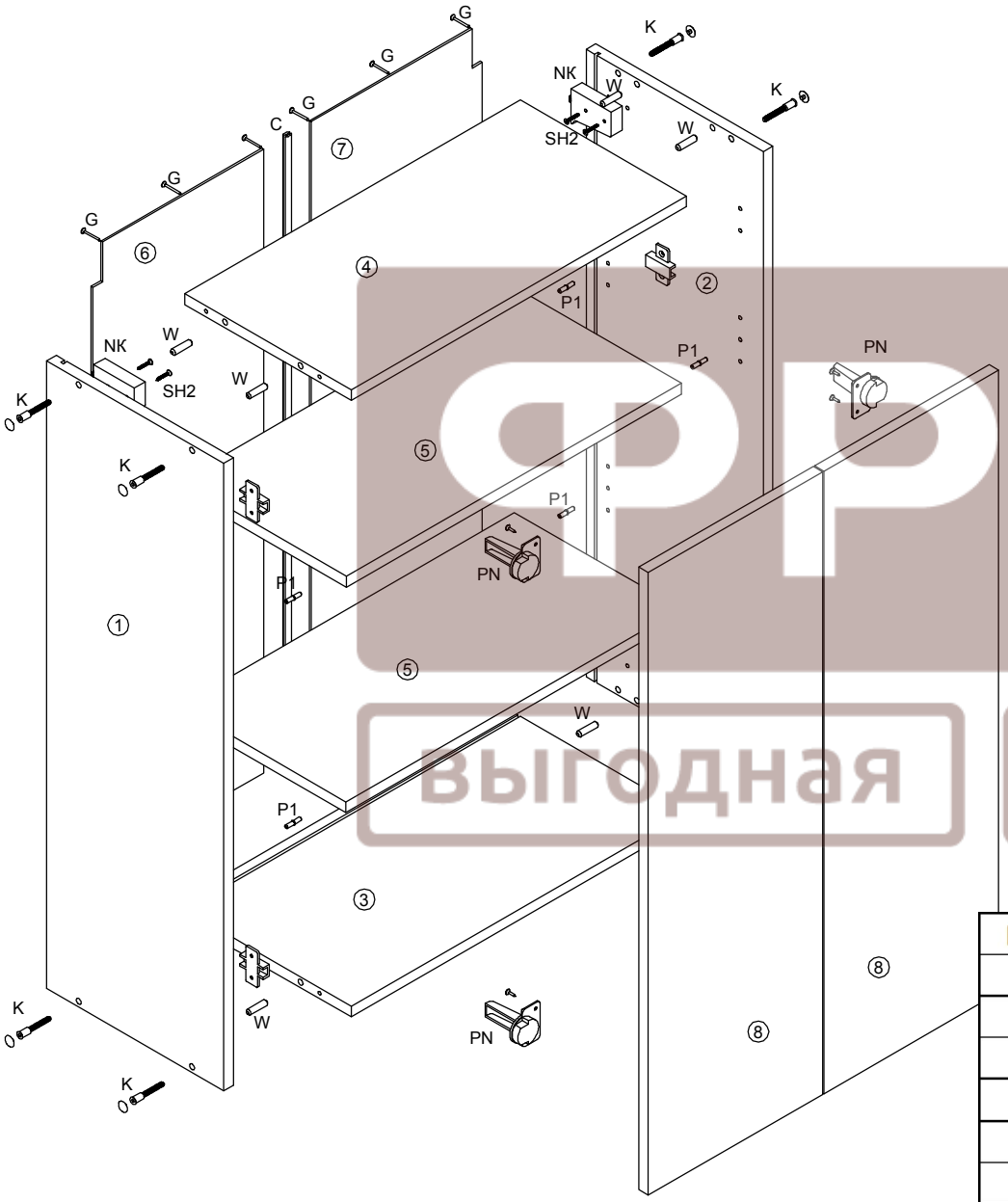

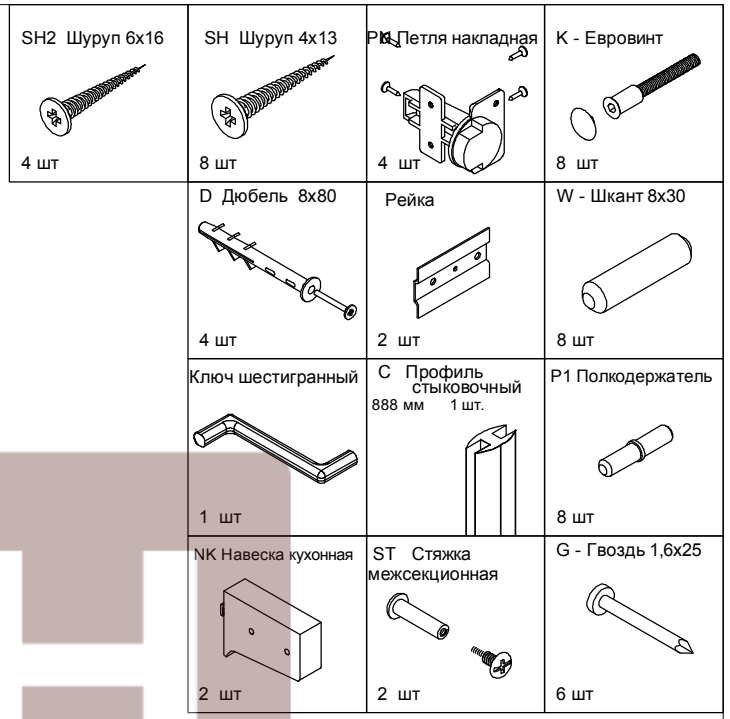

№ дет	Наименование	Код детали	Габариты	Кол-во
1	Стенка боковая левая	ВГ 60/92-01	920х300х16	1
2	Стенка боковая правая	ВГ 60/92-02	920х300х16	1
3	Стенка горизонтальная	ГГ 60/92-01	568х300х16	1
4	Стенка горизонтальная	ГГ 60/92-02	568х282х16	1
5	Полка	ГГ 60/92-03	567х278х16	2
6	Стенка задняя	ЗГ 60/92-01	910х290х3,2	1
7	Стенка задняя	ЗГ 60/92-02	910х290х3,2	1
8	Фасад	ДГ 60/92-01	913х296х16	2

ФРАН
выгодная мебель