ООО «Алфани» мебельная фабрика

Инструкция по сборке и эксплуатации мебели

Детская «Радуга»

Фламинго/Василек

Антресоль 1200

1232x600x300

ФРАН
выгодная мебель

Изделие производится в цвете: Василек
Фламинго

Россия, 440056, Пензенская область,
г. Пенза, ул. Рябова, д.6
Телефон: (8412)36-38-48, 36-38-58.
Эл. почта: mail@alphani.ru
Сайт: www.alphani.ru

Комплектовочная ведомость на детали.

	Наименование	Цвет детали в копл-ции		Размер, мм	Кол-во, шт.	№
		Василек	Фламинго			
Упаковка №1	Фурнитура	-	-	-	1	
Упаковка №2	Бок	Бежевый	Бежевый	600x290	2	4
	Бок	Голубой	Розовый	276x234	4	3
	Вязка	Бежевый	Бежевый	1200x290	2	1
	Вязка	Голубой	Розовый	1200x290	1	2
	ДВП	Бежевый	Бежевый	1228x297	2	5

Необходимый инструмент для сборки

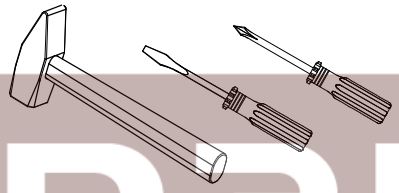

Также необходим инструмент для сверления отверстий и сверло диаметром 5 и 7 мм.

ФРАН выгодная мебель

Сборку рекомендуется производить с помощью специалиста, так как неправильная сборка может привести к нежелательным последствиям. Инструкция даст вам необходимые рекомендации по сборке, порядка которых просим вас придерживаться. Перед сборкой внимательно ознакомьтесь с инструкцией, проверьте комплектность фурнитуры и разберите ее по назначению.

Шуруп 4*16	Еврошуруп 7x50	Заглушка под евровинт	Гвозди 2*20	Навес прямой	Шкант 8*30	Ключ под шестигранник
	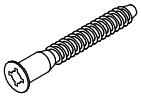		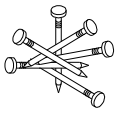	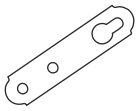	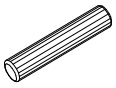	
8 шт.	12 шт.	12 шт.	30 шт.	4 шт.	16 шт.	1 шт.

Шайба пластмассовая	Стяжка секционная
	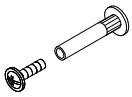
6 шт.	4 шт.

Порядок сборки полки навесной.

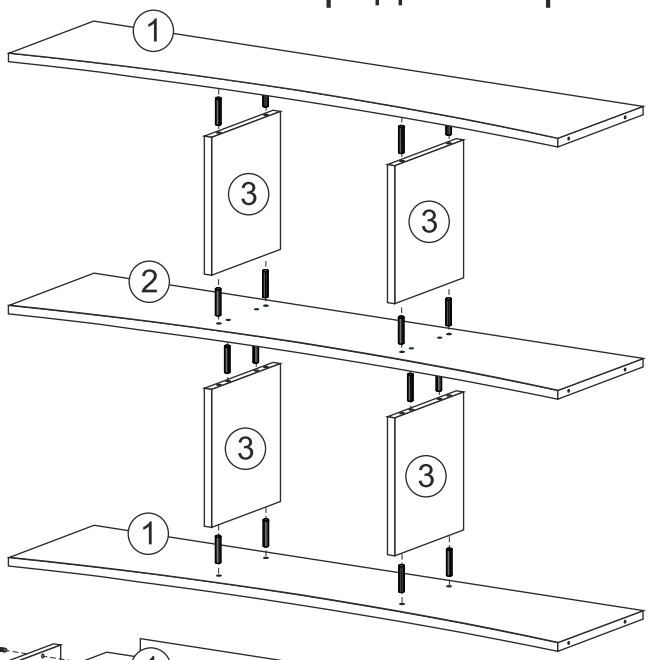

1. Сборку осуществлять необходимо двум специалистам. Перед сборкой, определить место установки набора, вскрыть пакеты и согласно схеме сборки прикрепить необходимую фурнитуру по наколкам и отверстиям. После этого можно приступать к сборке согласно схеме.

2. Сборка производится горизонтально, тыльной стороной вниз. Предварительно вязки 1 и 2скрепить между собой боковинами 3 при помощи шкантов (см. рис.).

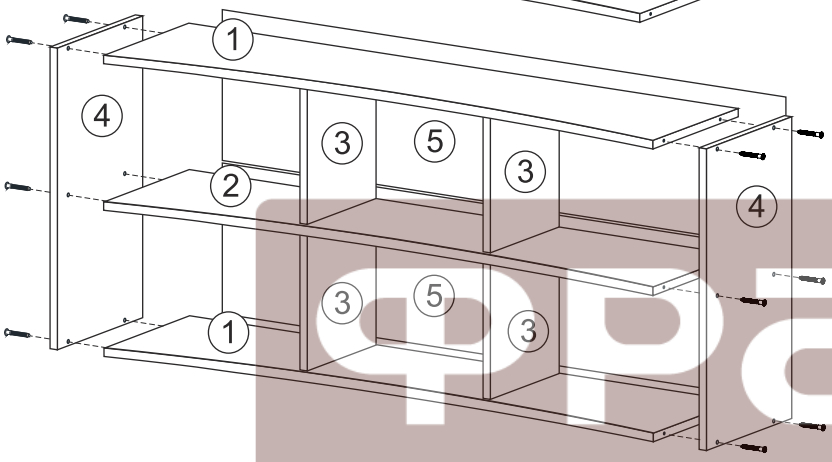

3. Собранную конструкцию соединить с боковинами 4 при помощи евро-шурупов 7х50 мм.

4. Для закрепления задних стенок 5 собранную конструкцию положить лицевой стороной вниз. Замерить и уравнять диагональ. После выверки закрепить ХДФ при помощи гвоздей.

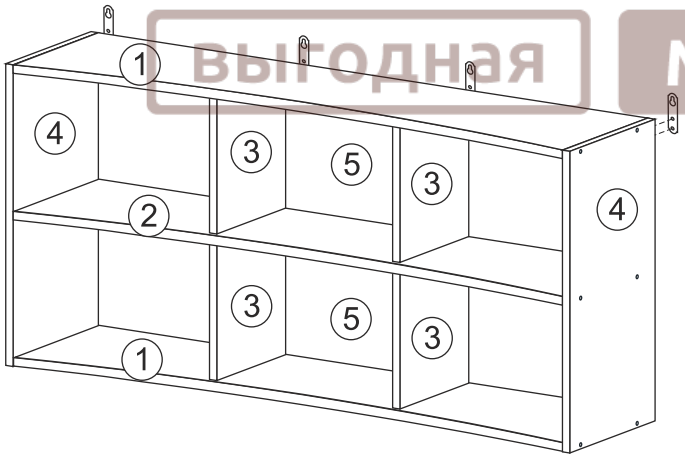

5. На торцы боковин 4 и 3 (см рис.) прикрепить навесы, используя шурупы 4х16 мм. Собранный модуль навесить на стену при помощи навеса и забитого в стену дюбеля с шурупом.

ФРАН выгодная мебель

Отдельные секции корпусной мебели, как навесной, так и напольной, после установки могут иметь небольшой скос относительно друг друга. Чтоб все корпуса гарнитура составляли единое целое и конструкция была надежно закреплена, не расшатываясь в процессе использования, секции скрепляют между собой специальным крепежом – **межсекционными мебельными стяжками.**

Установка стяжки межсекционной

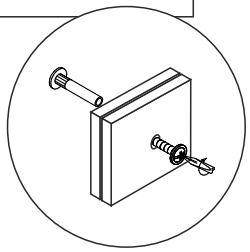

Для этого просверлить в боковинах 4 навесной полки и боковинах соседний модулей на расстоянии около 10-15 см от каждого угла стенок сквозные отверстия диаметром 5 мм на одном уровне. Гайки стяжек входят в отверстие, и крепеж свинчивается.

Инструкция по уходу за мебелью и правила эксплуатации

Для поддержания надлежащего внешнего вида и долговечности мебели рекомендуется соблюдать следующие общие правила.

1. Мебель должна эксплуатироваться в сухих и теплых помещениях, имеющих отопление и вентиляцию при температуре воздуха не ниже +10°С и не выше +40°, относительной влажности 65-85%.
2. Расположение мебели ближе одного метра от отопительных приборов и других источников тепла, а также под прямыми солнечными лучами, вызывает ускоренное старение покрытия и деформацию мебельных щитов.
3. Поверхность деталей мебели следует оберегать от попадания влаги во избежание разбухания каркасов, фасадов и столешницы, отклеивания кромок на боковых поверхностях.
4. Следует оберегать поверхность мебели и ее конструктивные элементы от механических повреждений, которые могут быть вызваны воздействием твердых предметов, абразивных порошков, а также чрезмерными физическими нагрузками.
5. Изделия мебели необходимо устанавливать на ровные поверхности.
6. Рекомендуется для чистки преимущественно пользоваться мягкой тканью или замшей, смоченной и хорошо отжатой перед использованием. Всегда тщательно высушивайте (протирайте сухой тканью) смоченные участки по окончании чистки. Не следует использовать средства, обладающие абразивными свойствами, а также губки с покрытием из металлического волокнообразного или стружечного материала при чистке.
7. В процессе эксплуатации мебели возможно ослабление крепежной фурнитуры, необходимо осуществлять «затяжку» всех изделий металлофурнитуры, осуществляющих крепеж и регулировку узлов, обеспечивающих открывание и трансформацию подвижных элементов.

Общие технические указания по сборке.

Для удобства транспортировки и предохранения от повреждений, мебель поставляется в разобранном виде в индивидуальной упаковке. Вы можете собрать ее самостоятельно, либо воспользоваться услугами квалифицированных сборщиков. Не приступайте к сборке, не ознакомившись с инструкцией!

Проверить комплектность каждой упаковки, согласно комплектовочной ведомости. **При обнаружении дефектов или не комплектности к сборке не приступать. Обратитесь к продавцу.** ВНИМАНИЕ! Не рекомендуется одновременно вынимать детали из всех упаковок во избежание их смешивания (можете перепутать детали). Проверить наличие фурнитуры.

Во избежание перекосов и повреждений, а также загрязнения мебели, сборку производить на ровном полу, покрытом тканью или бумагой. Необходимо соблюдать осторожность, чтобы не повредить поверхность деталей. В сборке сложных и больших изделий желательно участие двух человек. Перед началом сборки необходимо определить расположение деталей в изделии в соответствии со схемами сборки и инструкцией.

Производитель оставляет за собой право вносить незначительные изменения в конструкцию, не изменяющую внешний вид и дизайн изделия без предварительного уведомления.

Поставщик гарантирует соответствие товаров требованиям ГОСТа 16371-93 при соблюдении условий транспортировки, хранения, сборки (для мебели поставляемой в разобранном виде), эксплуатации. Гарантийный срок эксплуатации мебели 18 месяца. Гарантийный срок при розничной продаже через торговую сеть исчисляют со дня продажи мебели, но в пределах 30 месяцев со дня её изготовления. Срок службы 10 лет.

ФРЕН выгодная мебель

отрезать и приклеить

AlphaNi®	ООО «АлфаНи» Россия, 440056,г. Пенза, ул. Рябова, д.6 Тел.: 8(8412)363-848,363-858 www.gorizontmebel.ru	EAC
Детская спальня «Радуга» Антресоль 1200	Код ТН ВЭД ТС 9403609009	
Соответствует ГОСТ 16371-2014, 19917-2014 ТР ТС 025/2012 ТС RU C-RU.АУ04.В.01421	Дата изготовления: 20_____ год Гарантийный срок эксплуатации 18 мес. Срок службы изделия 10 лет Материал: ЛДСП	