Карелия	Шезлонг МС 19

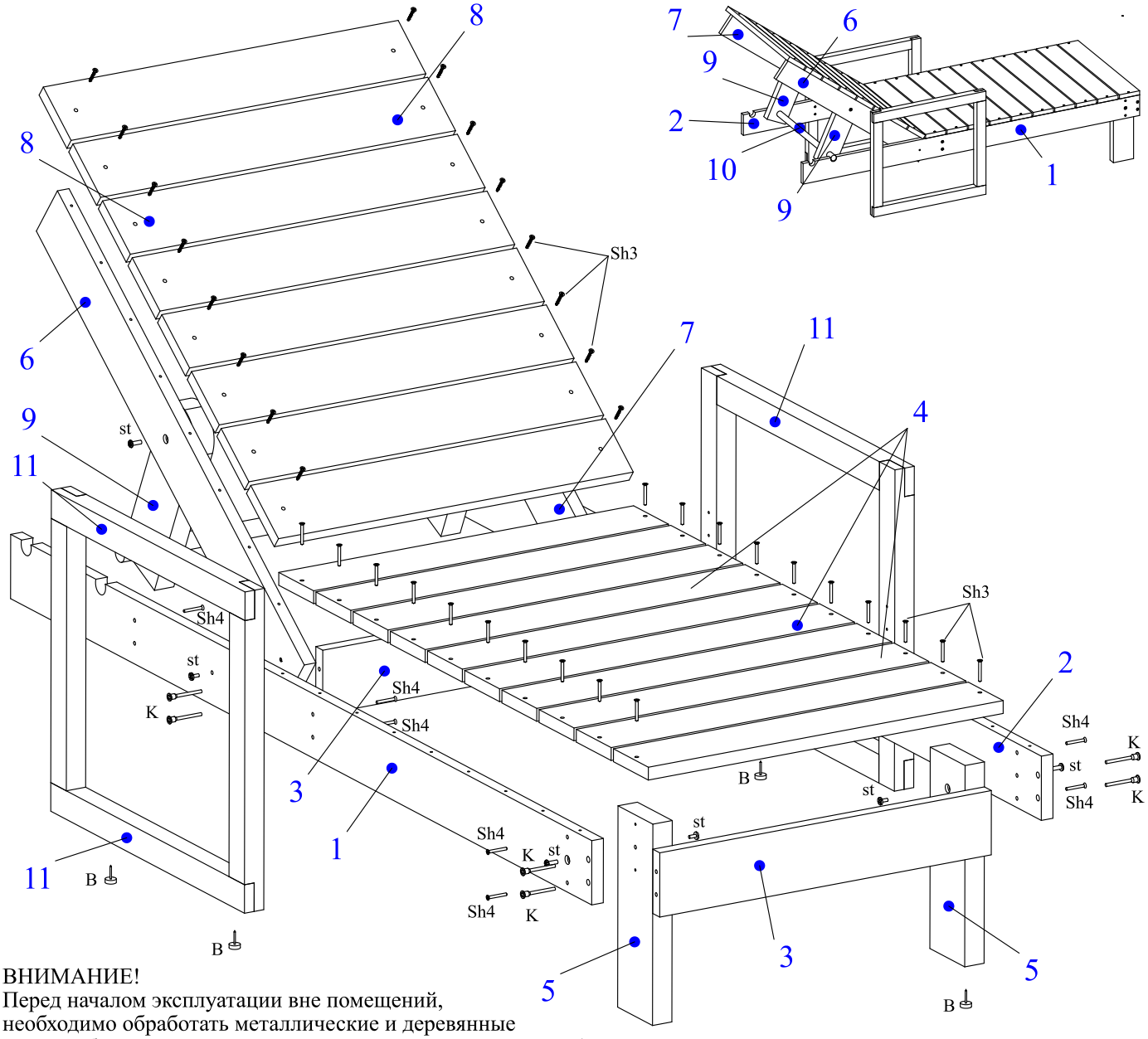

ВНИМАНИЕ!
Перед началом эксплуатации вне помещений, необходимо обработать металлические и деревянные части мебели специализированными защитными составами!

номер	наименование	длина	ширина	толщина	кол-во	материал	коды
11	Опора_рамка	500	450	30	2	-	-
10	Стопор	24	24	550	1	массив	Ц 19.04.01
09	Стопор _ножка	282	90	30	2	массив	О 19.04.01
08	Царга верхняя	550	90	18	8	массив	Ц 19.02.01
07	Бок правый	800	90	18	1	массив	В 19.02.02
06	Бок левый	800	90	18	1	массив	В 19.02.01
05	Опора	282	90	30	2	массив	О 19.01.01
04	Царга верхняя	550	90	18	10	массив	Ц 19.01.01
03	Усилитель	514	90	18	2	массив	Ц 19.01.02
02	Бок правый	1500	90	18	1	массив	В 19.01.02
01	Бок левый	1500	90	18	1	массив	В 19.01.01

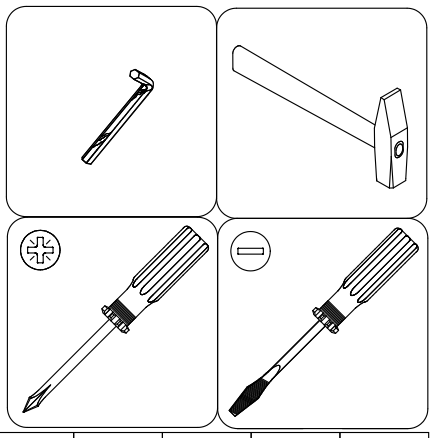

B	K	Sh3	st	Sh4
	7x50	4x30		полусфера 4x40
x8	x8	x36	x6	x12